Sviluppare il seguente progetto, motivando le scelte fatte:

Un'associazione culturale vuole creare un database per registrare i dati dei propri soci. Si vuole sapere di ogni socio in quali anni ha pagato la quota associativa e in quali, invece, non ha pagato. Ogni volta che un socio effettua un pagamento, gli viene fornito il numero progressivo con cui è stato registrato il pagamento. Ogni anno il costo della quota associativa può essere diverso da quello dell'anno precedente.

Aggiungere le eventuali ipotesi necessarie.

Vocabolario dei termini
socio: può pagare una volta ogni anno un importo, viene identif. dal codice fiscale
pagamento: viene identificato da un numero progressivo, ipotesi di registrazione della data del pagamento
quota: importo versato ad ogni pagamento, ogni anno ci possono essere quote diverse.

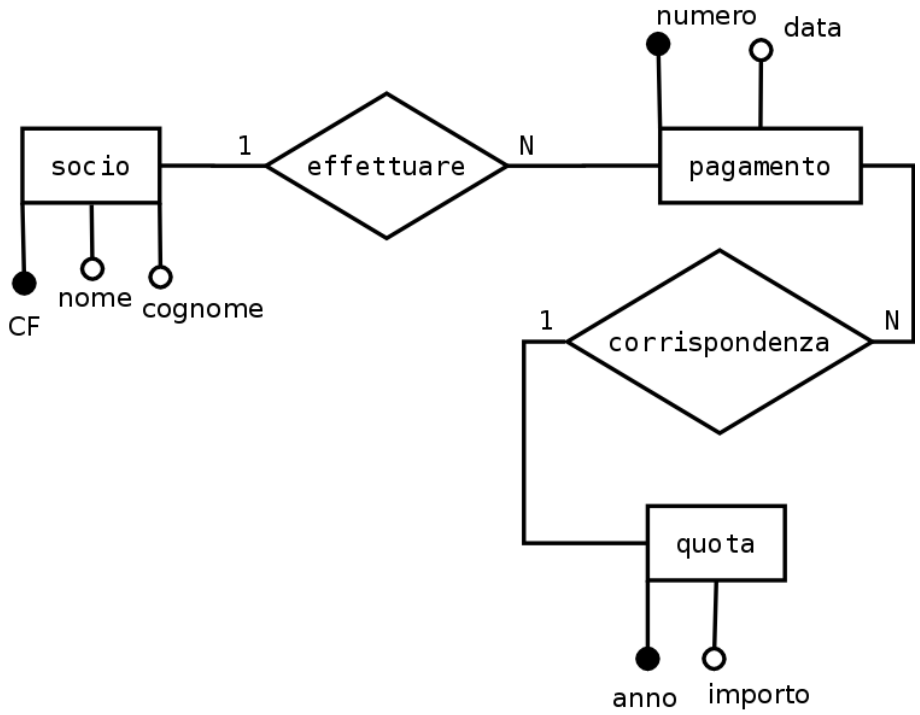

Ogni socio può versare uno o più pagamenti
Ogni pagamento deve essere versato da un socio

Ogni pagamento deve corrispondere ad una quota
Ogni quota può essere corrisposta da uno o più pagamenti

soci (cf, nome, cognome)
quote (anno, importo)
pagamenti (numero, data, cf, anno)

Creare le tabelle per verificare che sia possibile per un socio effettuare piu' pagamenti, di importi diversi in diversi anni.

Sviluppare il seguente progetto, motivando le scelte fatte:

Si vuole creare un sistema di voto elettronico per eleggere Miss Italia, dove le modelle sono identificate utilizzando un numero.
La giuria è composta da 16 persone e ogni giurato esprime, per ogni modella, una valutazione numerica che va da 1 a 10.
Ogni volta che un giurato effettua una votazione, per conferma, viene visualizzato il codice con cui è stato registrato il suo voto.

Aggiungere le eventuali ipotesi necessarie.

Vocabolario dei termini

modella: persona che è identificata da un numero e che riceve voti dai giurati
giurato: identificato da un numero e che assegna dei voti alle modelle
voto: valore identificato da un numero, che un giurato assegna e che corrisponde ad una modella

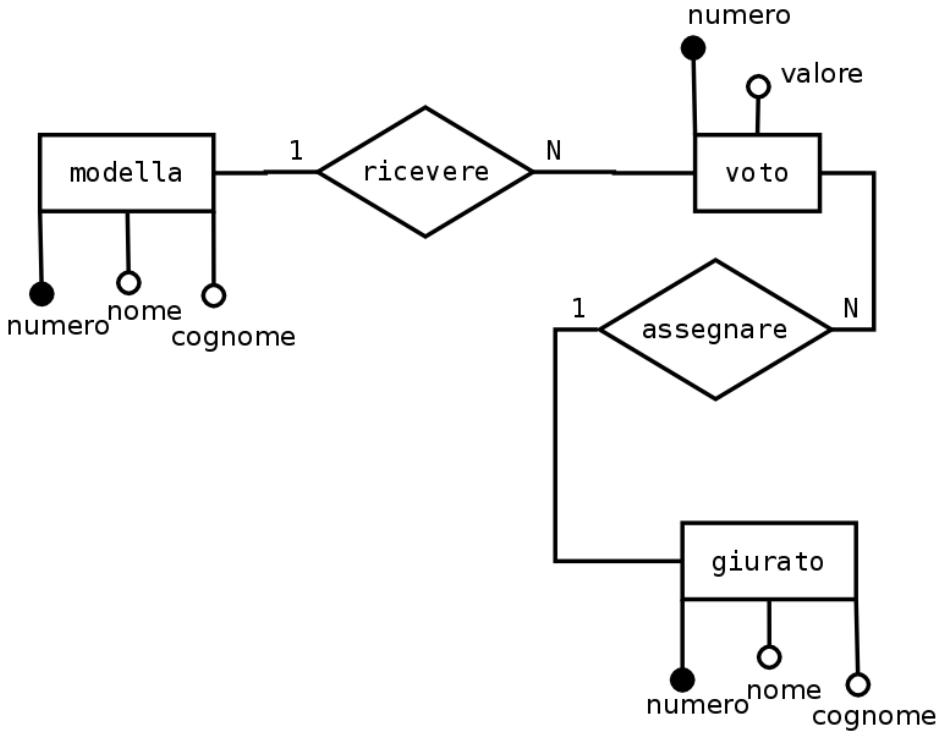

Ogni modella deve ricevere uno o più voti
Ogni voto deve essere ricevuto da una modella
Ogni giurato deve assegnare uno o più voti
Ogni voto deve essere assegnato da un giurato

modelle (<u>numero</u>, nome, cognome, datanascita)
giurati (<u>numero</u>, nome, cognome)
voti (<u>numero</u>, valore, <u>giurato</u>, <u>modella</u>)

Creare le tabelle per dimostrare che un giurato possa votare più modelle e che una modella possa ricevere più voti